PRZEKRÓJ TYPOWY PRZEZ POCHYLNIĘ DLA OSÓB NIEPEŁNOSPRAWNYCH

1:20

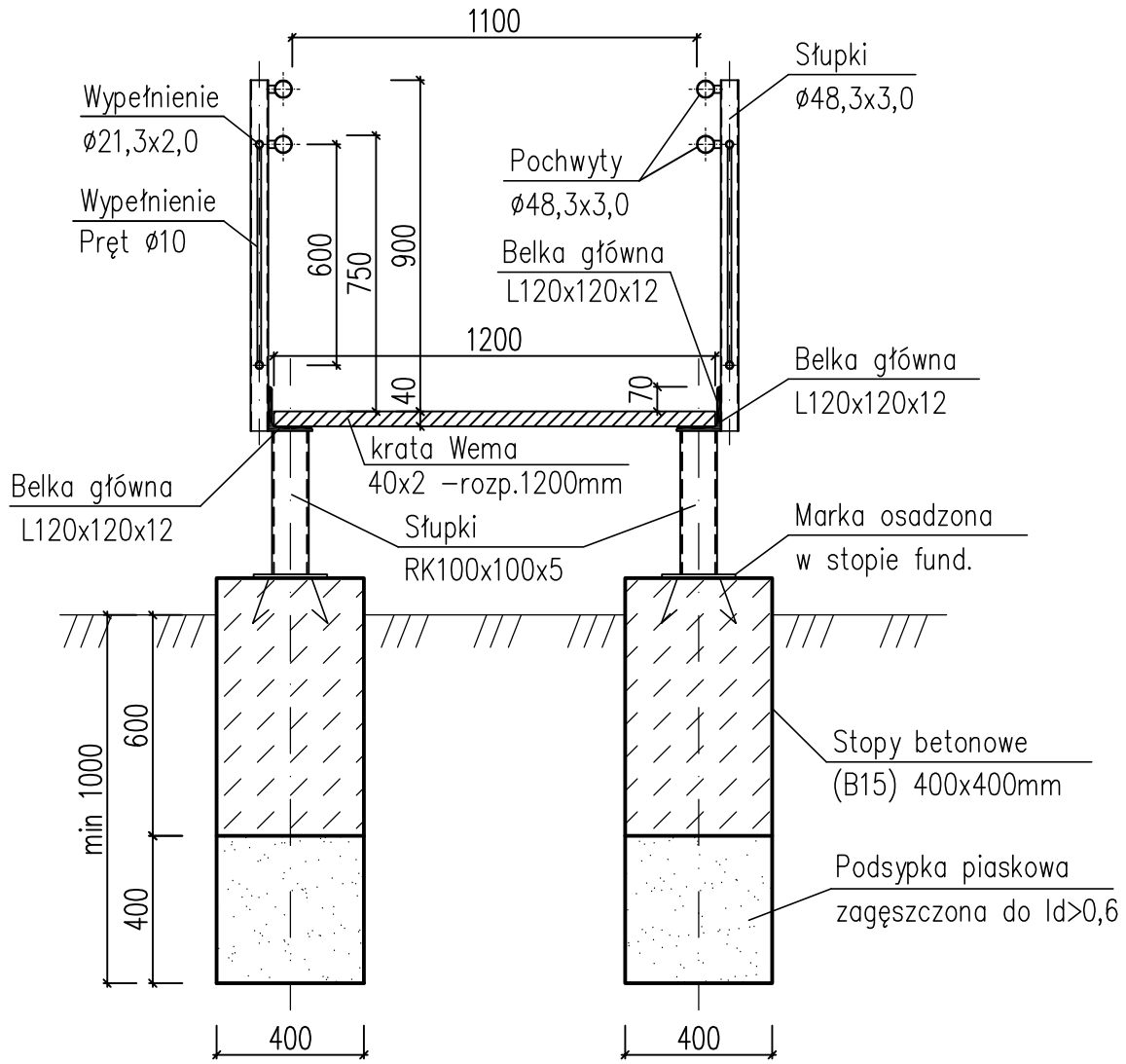

OPARCIE KONSTRUKCJI POCHYLNI NA SCHODACH ŻELBETOWYCH

1:20

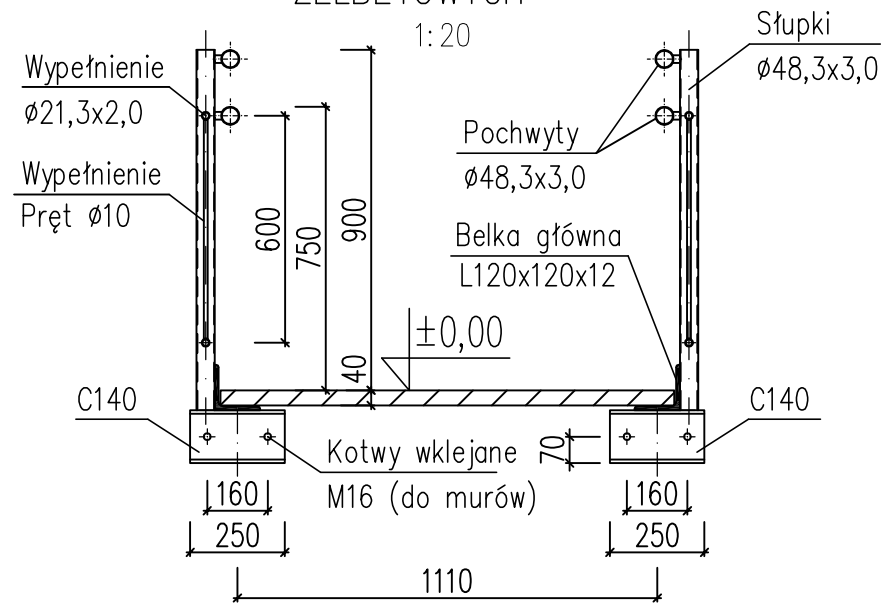

UWAGA:

WYMIARY PODANO W [mm]

STAL S235JRG1

STOSOWAĆ SPOINY 0,7g

ZABEZPIECZENIE ANTYKOROZYJNE wg OPISU TECHNICZNEGO

BETON min B15

Izolacja pionowa: emulsja asfaltowa gr. min 2mm

Izolacja pozioma: 2xpapa na lepiku

WYMIARY NALEŻY SPRAWDZIĆ NA BUDOWIE

PRACOWANIA PROJEKTOWA "MIZAWA" MIROSŁAW ZAWARTKA, 41–200 SOSNOWIEC ul. ANDERSA 31, tel. 501070644					
INWESTOR	GMINA BĘDZIN. BĘDZIN, ul. 11 LISTOPADA 20				
OBIEKT, ADRES	PRZEDSZKOLE MIEJSKIE NR 4 42–500 BĘDZIN, ul. RUTKOWSKIEGO 3a, dz. nr 9, k.m. 29, obręb Będzin				
NAZWA OPRAC.	REMONT BUDYNKU, OGRODZENIA, PLACÓW UTWARDZONYCH, CHODNIKÓW, SCHODÓW TERENOWYCH, ELEMENTÓW MAŁEJ ARCHITEKTURY WRAZ Z ICH ROZBUDOWĄ I PRZEBUDOWĄ, ROZBIÓRKA TARASU, BUDOWA POCHYLNI DLA OSÓB NIEPE-ŁNOSPR. ORAZ TERMOMODERNIZ. BUDYNKU PRZEDSZKOLA.			SKALA:	NR RYS.:
NAZWA RYS.	PRZEKRÓJ TYPOWY PRZEZ POCHYLNIĘ, OPARCIE POCHYLNI NA SCHODACH BETOWYCH. PROJEKT			1:20	KR_05
	IMIĘ NAZWISKO	NR UPRAWNIEŃ	SPECJALNOŚĆ:	DATA:	PODPIS:
PROJEKTOWAŁ ARCHITEKTURA	mgr inż. arch. WITOLD JÓZEFOWSKI	1076/61	ARCHITEKTURA	LUTY 2016r.	
PROJEKTOWAŁ KONSTRUKCJA	mgr inż. MIROSŁAW ZAWARTKA	SLK/2121/POOK/08	KONSTRUKCJA	LUTY 2016r.	